ЦМСТ 413216.015.Х00 МЧ

	Размеры фланца	Материал	Модель	Маркировка
1	По согласованию	Алюминий	ФРП-А	ЦМСТ 413216.015.041-1
2	По согласованию	Сталь	ФРП-С	ЦМСТ 413216.015.041-2
3	По согласованию	Нерж. сталь	ФРП-Н	ЦМСТ 413216.015.041-3

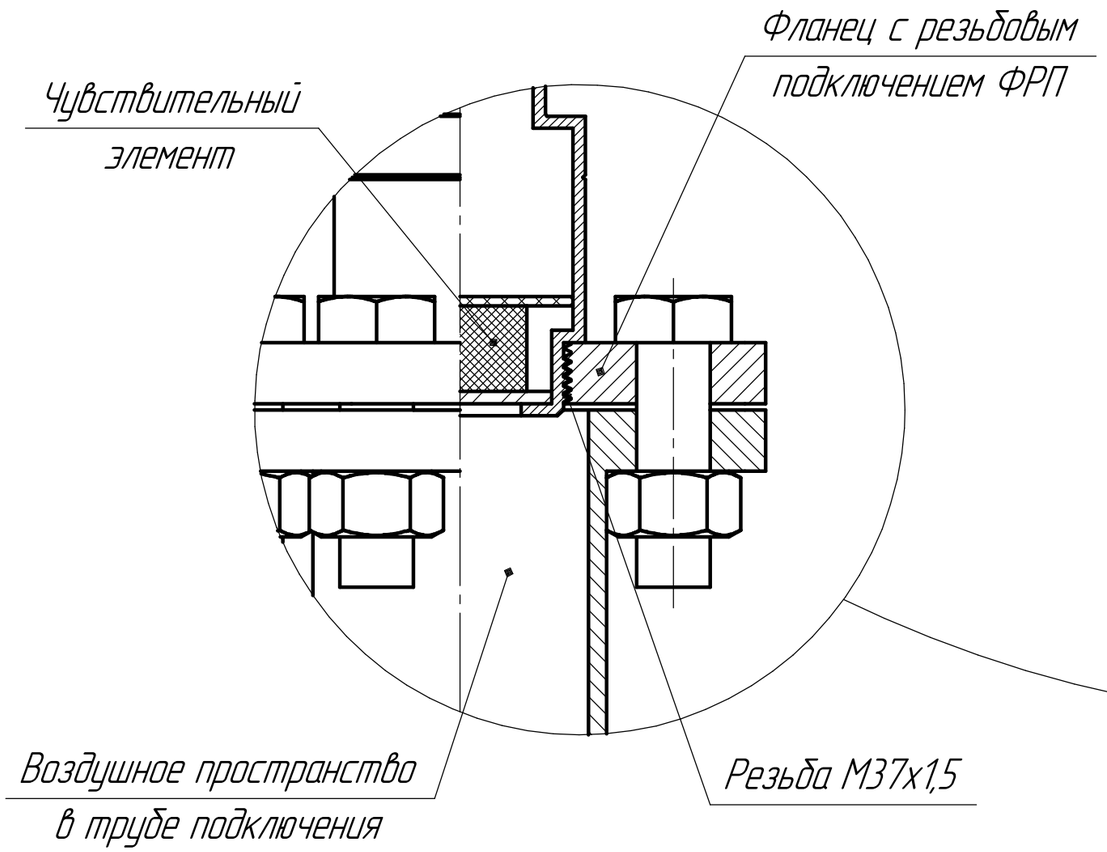

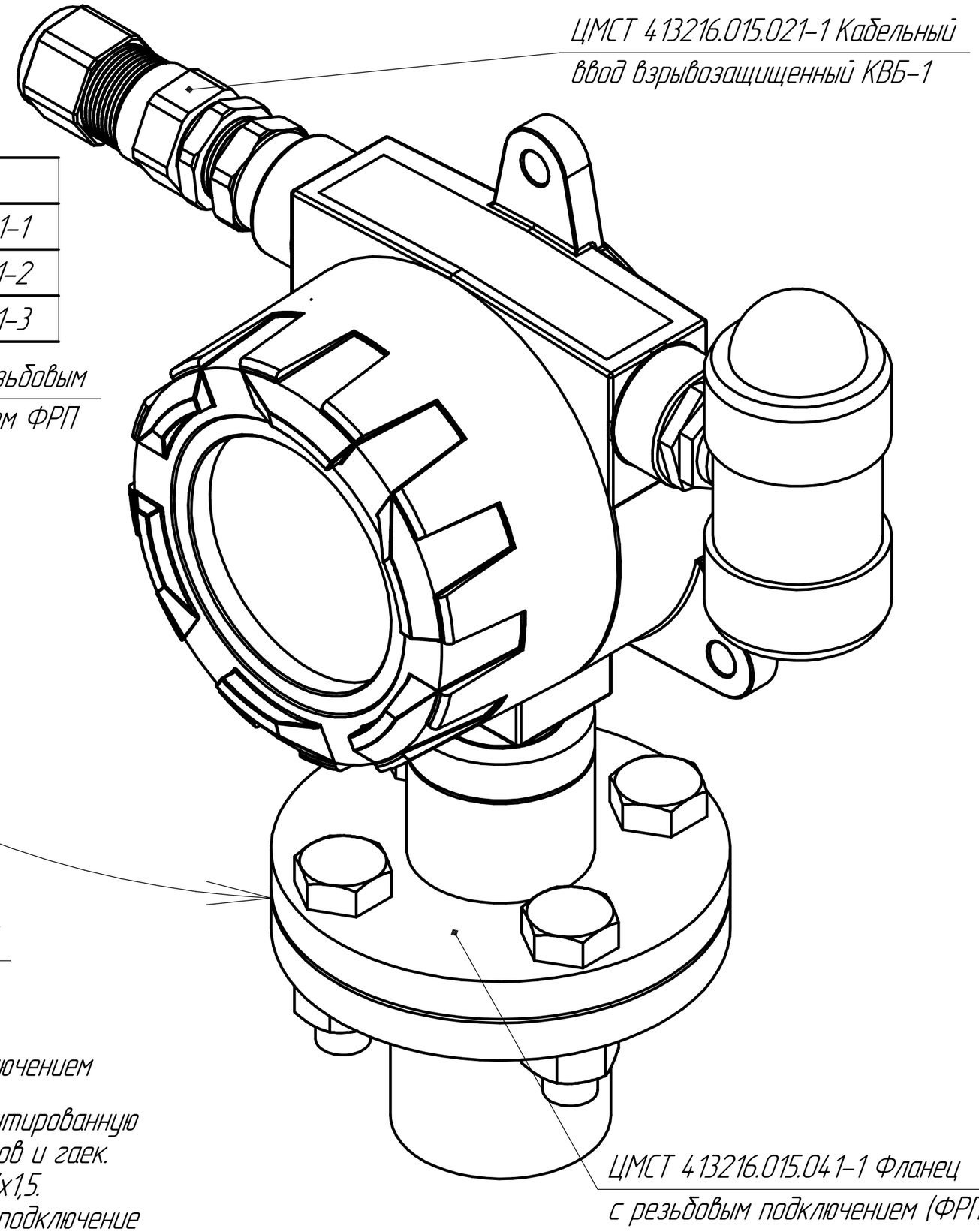

Последовательность монтажа на фланец с резьбовым подключением

1. Фланец ФРП устанавливается на ответную часть, уже смонтированную на устройстве (трубопровод, ёмкость и т.п.) при помощи болтов и гаек.
2. Датчик-газоанализатор вкручивается в резьбу фланца М37х1,5.
3. На датчик устанавливается кабельный ввод и выполняется подключение кабеля питания.

Подп. и дата | Инв. № дубл. | Взам. инв. № | Подп. и дата | Инв. № подл.

Изм.	Лист	№ докум.	Подп.	Дата	ЦМСТ 413216.015.Х00 МЧ	Лист 3

Копировал Формат А3